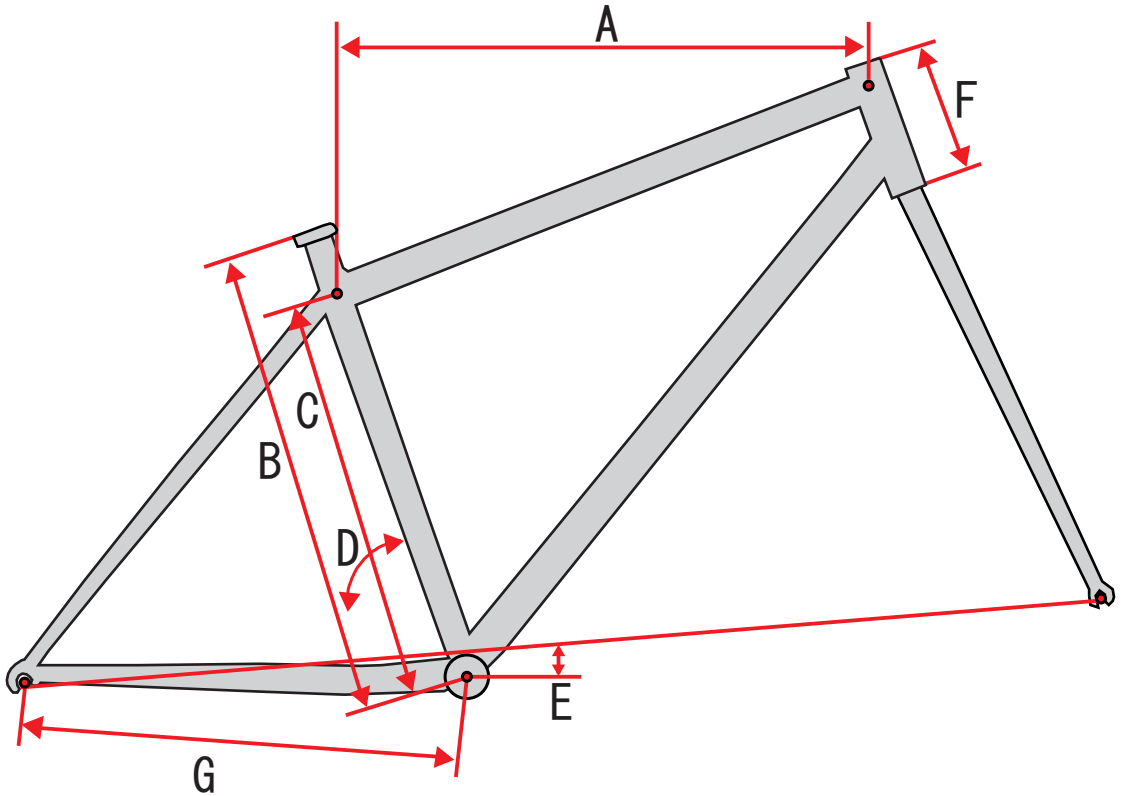

DAMBALA　ダンバラ

Size	A	B	C	D	E	F	G	SeatΦ
14″	552	356	279	75.0	66	80	455	27.2
16″	565	406	330	75.0	66	80	455	27.2
17″	585	432	356	74.5	60	100	455	27.2
18″	597	457	381	74.5	60	110	455	27.2
19″	610	483	406	74.0	60	120	455	27.2

単位：mm